НТА-ПРОМ
ТЕХНОЛОГИИ РЕШЕНИЯ СЕРВИС

БРД

РЕГУЛЯТОР ДАВЛЕНИЯ БАЛЛОННЫЙ





Баллонный регулятор давления БРД предназначен для редуцирования газа с баллона с чистотой до 6.0.

Регулятор изготовлен из лучших комплектующих, проходит тестирование на герметичность и функциональность.

Можно заказать любую модификацию под ваши нужды:

- материал корпуса;
- подключение к баллону;
- выходные клапаны;
- манометры.

Регулятор может быть использован в любой отрасли промышленности:

- нефтехимической;
- микроэлектронике;
- в аналитике.

ТЕХНИЧЕСКИЕ ХАРАКТЕРИСТИКИ:

Давление на входе:	до 690 бар
Давление на выходе:	до 414 бар
Материал:	нерж.сталь 316L,
(другие материалы по запросу)	латунь

WWW.NTA-PROM.RU

Подробную информацию Вы можете найти на сайте компании www.nta-prom.ru
или по телефону: +7 (495) 363-63-00
и эл.адресу: zakaz@nta-prom.ru

НТА-ПРОМ
ТЕХНОЛОГИИ РЕШЕНИЯ СЕРВИС

ТАБЛИЦА ЗАКАЗА

БРД — X1 — X2 — X3 — X4 — X5 — X6 — X7 — X8 —X9 — X10

Количество ступеней: X1

1: одна
2: две

Материал корпуса: X2

1: Латунь, рабочий диапазон температур: -40°C...+60°C
6: Нерж. сталь 316/316L

Рабочее давление на входе: X3

1: 27.6 бар
2: 206 бар
3: 207 бар
4: 241 бар
5: 310 бар (только для двухступенчатого регулятора)
6: 414 бар
7: 690 бар

Давление на выходе (чувствительный элемент): X4

Чувствительный элемент — диафрагма:
D1: 0–1 бар
D1.7: 0–1.7 бар
D3.4: 0–3.4 бар
D6.9: 0–6.9 бар
D8.6: 0–8.6 бар
D10.3: 0–10.3 бар
D13.8: 0–13.8 бар
D17.2: 0–17.2 бар
D34.5: 0–34.5 бар

Чувствительный элемент — поршень:
P1.7: 0–1.7 бар
P3.4: 0–3.4 бар
P6.9: 0–6.9 бар
P17.2: 0–17.2 бар
P34.5: 0–34.5 бар
P41.4: 0–41.4 бар
P55.2: 0–55.2 бар
P103: 0–103 бар
P172: 0–172 бар
P276: 0–276 бар
P414: 0–414 бар

Чувствительный элемент — двухступенчатый:
T1: 0–1 бар
T1.7: 0–1.7 бар
T3.4: 0–3.4 бар
T8.6: 0–8.6 бар
T17.2: 0–17.2 бар

Коэффициент расхода: X5

1: 0.02 2: 0.06 3: 0.12 4: 0.15 5: 0.2 6: 0.24
7: 0.8 8: 1.0 9: 1.8 10: 2.0

Конфигурация портов: X6

См. стр. 9

Присоединение на входе: X7

К баллону:
BG12: G 3/4" (трубная цилиндрическая по стандарту ISO (BSPP), G-резьба) с накидной гайкой
BW21.8L: W 21,8 x 1/14 LH с накидной гайкой
BW21.8: W 21,8 x 1/14 с накидной гайкой

Обжимное соединение под трубку с наружным диаметром:
D1T: 1/16"
D2T: 1/8"
D3M: 3 мм
D3T: 3/16"
D4T: 1/4"
D6M: 6 мм
D6T: 3/8"
D8M: 8 мм
D8T: 1/2"
D10M: 10 мм
D12M: 12 мм

Резьба внутренняя:
F4G: 1/4" G (BSPP)
F4N: 1/4" NPT
F6G: 3/8" G (BSPP)
F6N: 3/8" NPT
F8N: 1/2" NPT
F8G: 1/2" G (BSPP)

Резьба наружная:
M4G: 1/4" G (BSPP) форма A
M4N: 1/4" NPT
M6G: 3/8" G (BSPP) форма A
M6N: 3/8" NPT
M8G: 1/2" G (BSPP) форма A
M8N: 1/2" NPT

Присоединение на выходе: X8

Обжимное соединение под трубку с наружным диаметром:
D1T: 1/16"
D2T: 1/8"
D3M: 3 мм
D3T: 3/16"
D4T: 1/4"
D6M: 6 мм
D6T: 3/8"
D8M: 8 мм
D8T: 1/2"
D10M: 10 мм
D12M: 12 мм

Адаптер под гибкий шланг с внутренним диаметром:
H2: 1/8"
H3: 3/16"
H4: 1/4"
H6: 3/8"
H8: 1/2"

Резьба внутренняя:
F4G: 1/4" G (BSPP)
F4N: 1/4" NPT
F6G: 3/8" G (BSPP)
F6N: 3/8" NPT
F8G: 1/2" G (BSPP)
F8N: 1/2" NPT

Резьба наружная:
M4G: 1/4" G (BSPP) форма A
M4N: 1/4" NPT
M6G: 3/8" G (BSPP) форма A
M6N: 3/8" NPT
M8G: 1/2" G (BSPP) форма A
M8N: 1/2" NPT

Опция (пред. клапан): X9

0: Без опций (по умолчанию)
RV: Предохранительный клапан с отводом

Опция (запорная арматура на выходе): X10

0: Без опций (по умолчанию)
BV: Шаровой клапан на выходе
NV: Игольчатый клапан на выходе

Рекомендуем пройти обучающие курсы компании «НТА-Пром».
Запись на сайте: https://nta-prom.ru/tech-support/obuchenie/

X6 КОНФИГУРАЦИЯ ПОРТОВ

Конфигурация портов (баллонное исполнение):

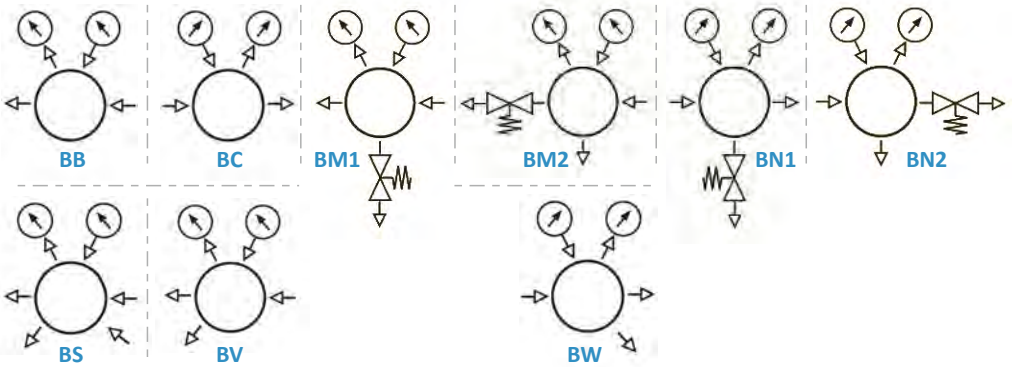

Конфигурация портов (рамповое исполнение, без манометров и ПК):

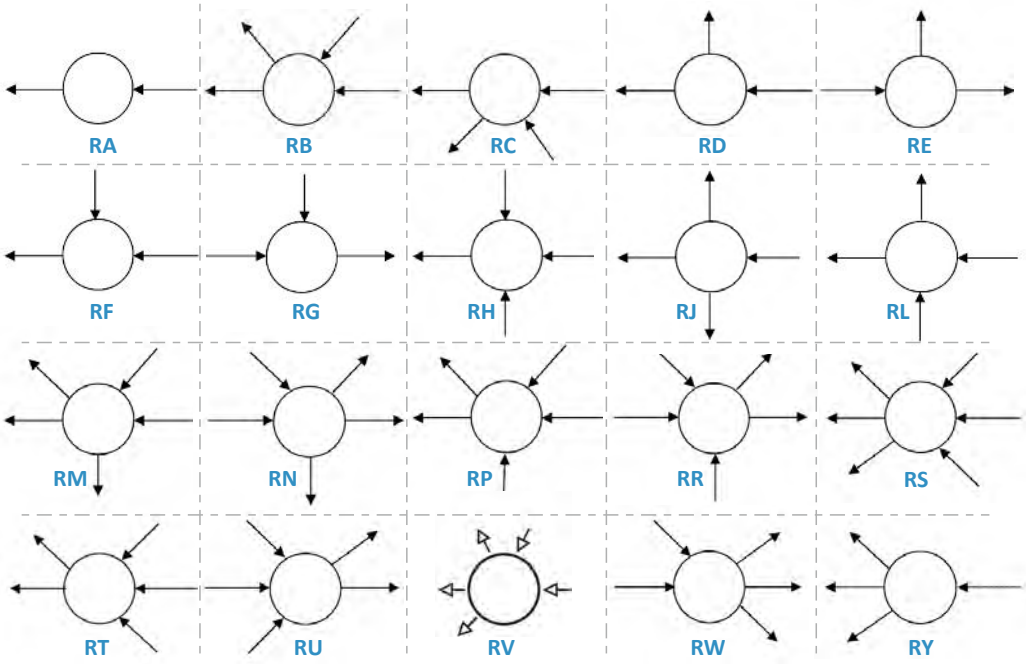

X6 КОНФИГУРАЦИЯ ПОРТОВ

Конфигурация портов (рамповое исполнение, с манометрами):

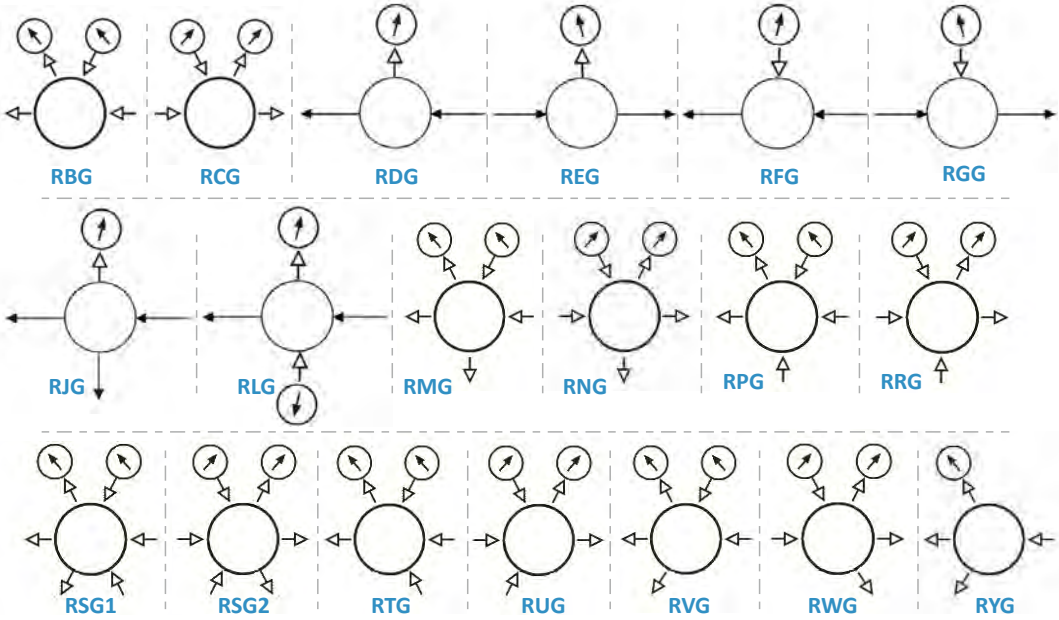

Конфигурация портов (рамповое исполнение, с манометрами и ПК):

